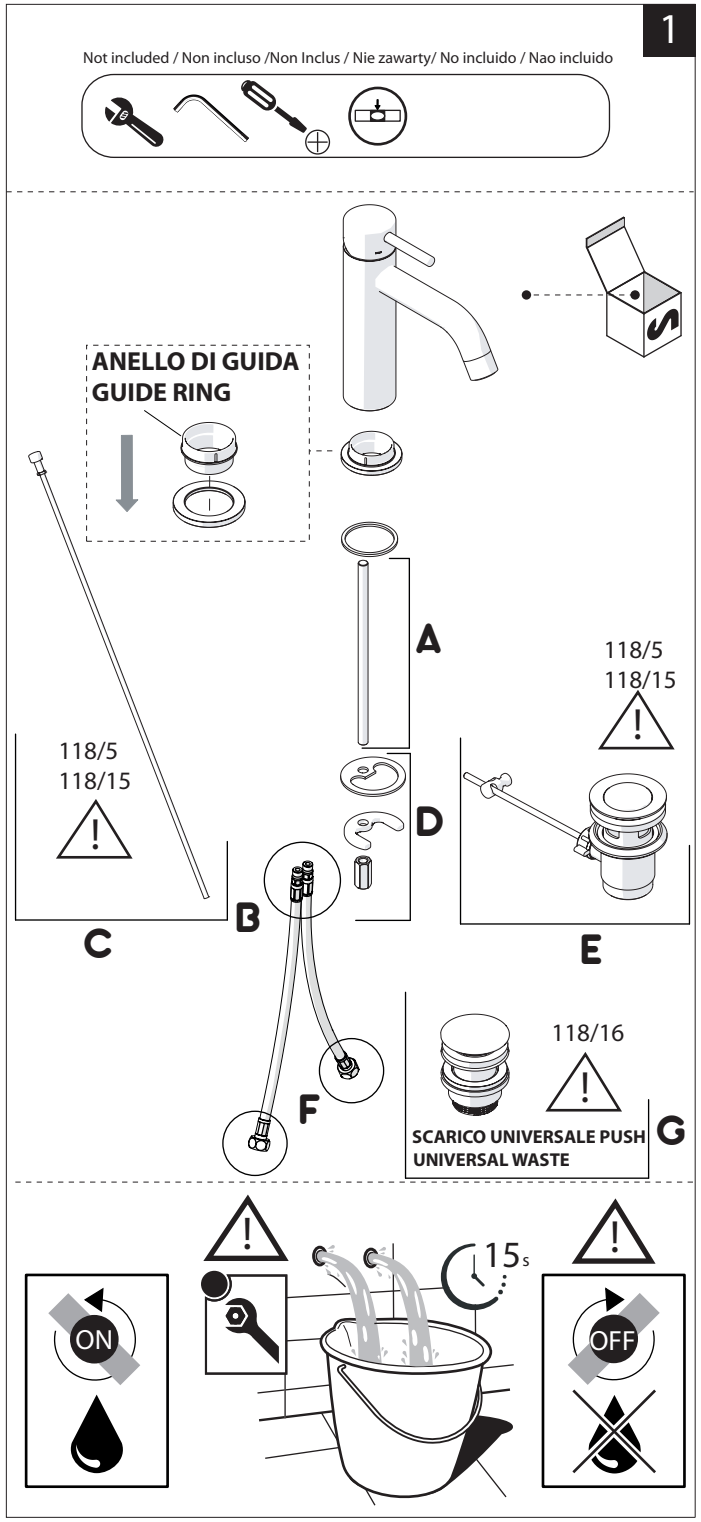
1
Not included / Non incluso /Non Inclus / Nie zawarty/ No incluido / Nao incluido
ANELLO DI GUIDA
GUIDE RING
A
118/5
118/15
118/5
118/15
D
C
B
E
118/16
F
SCARICO UNIVERSALE PUSH
UNIVERSAL WASTE
G
15s
ON
OFF

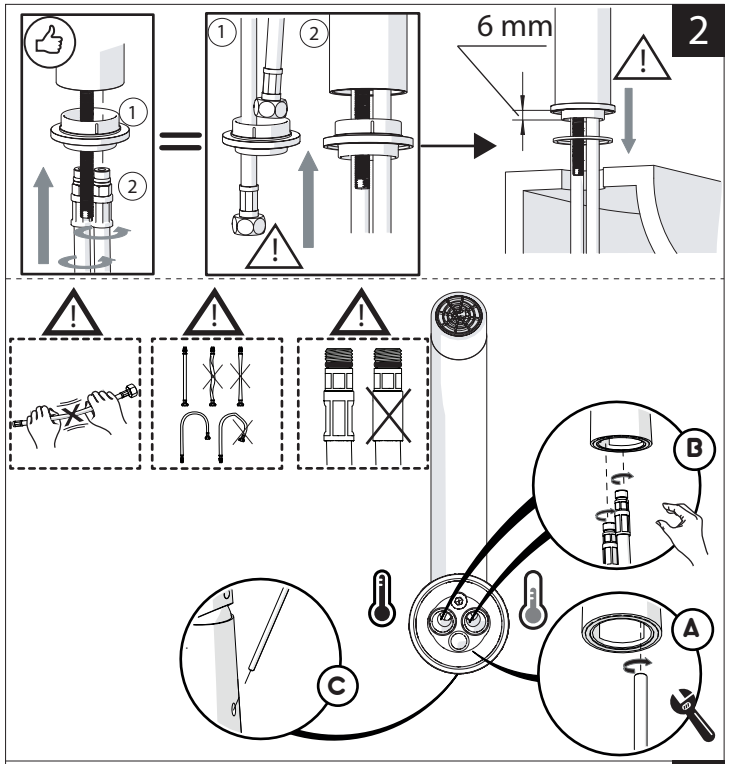
2
6 mm
B
A
C

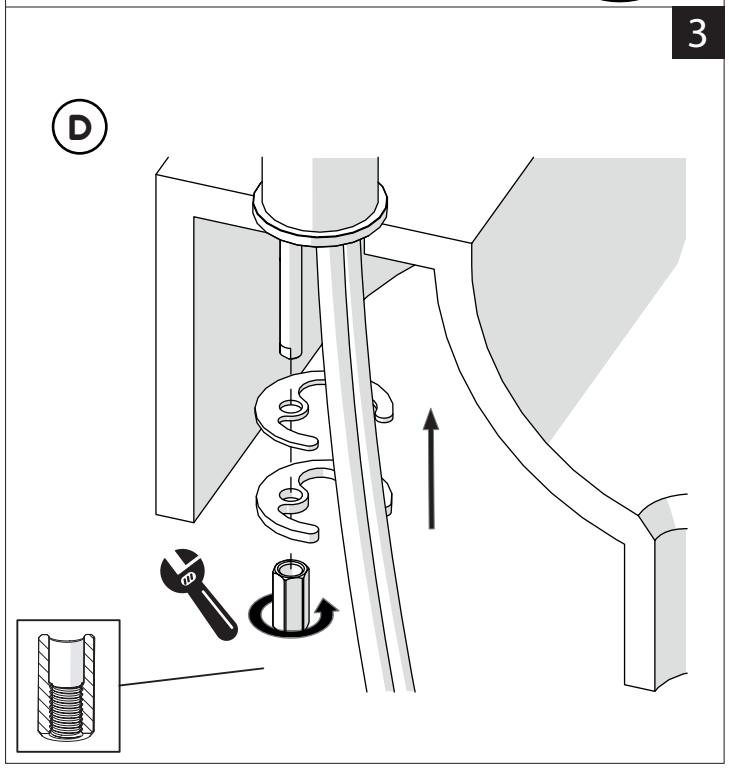
3
D

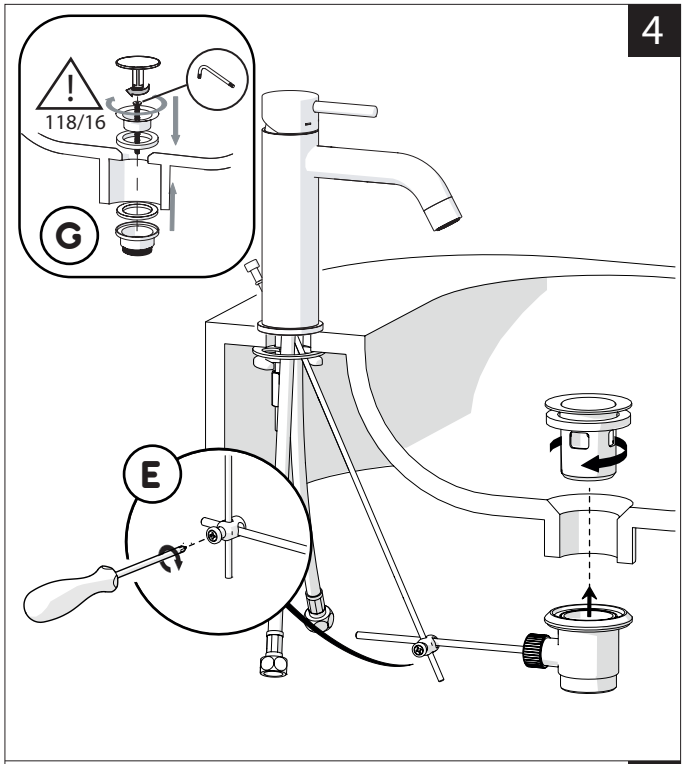
4
118/16
G
E

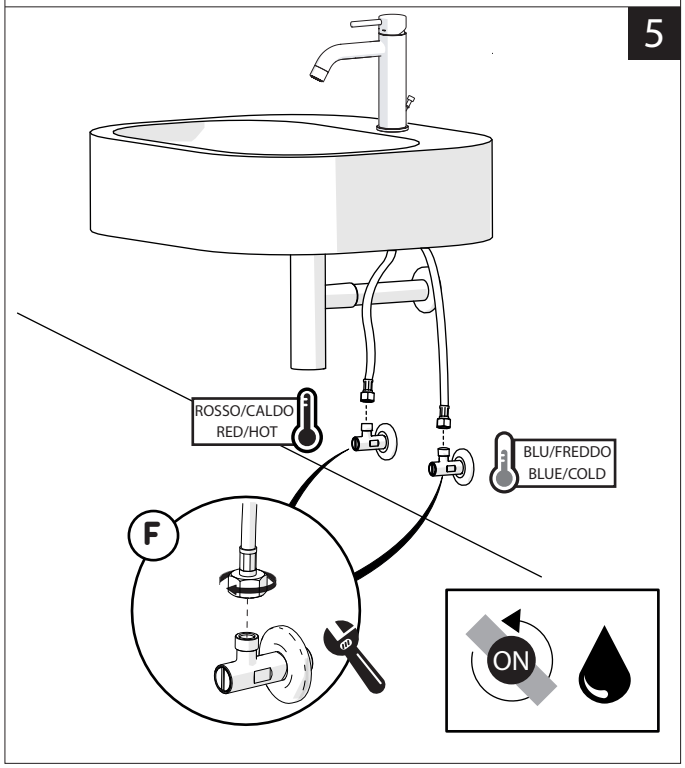
5
ROSSO/CALDO
RED/HOT
BLU/FREDDO
BLUE/COLD
F
ON

-50%

Dispositivo limitatore "dinamico" della portata d'acqua "50%"

"Dinamic" flow rate restrictor "50%"

ECO

CLOSE	ON 50%	ON 100%
Posizione di chiusura	Posizione di risparmio acqua"50% portata"	Posizione di apertura totale 100% portata
Closed position	Position of water saving "50% capacity"	100% Fully open flow

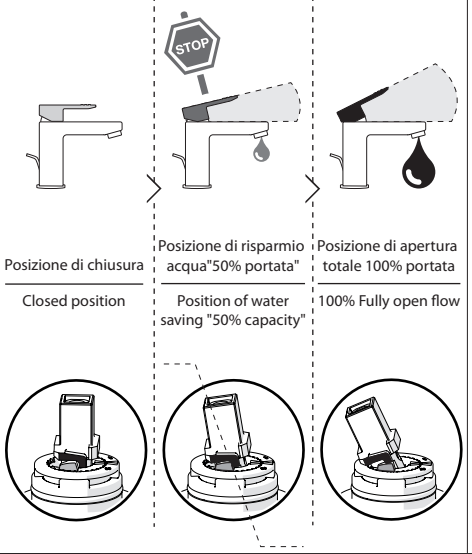

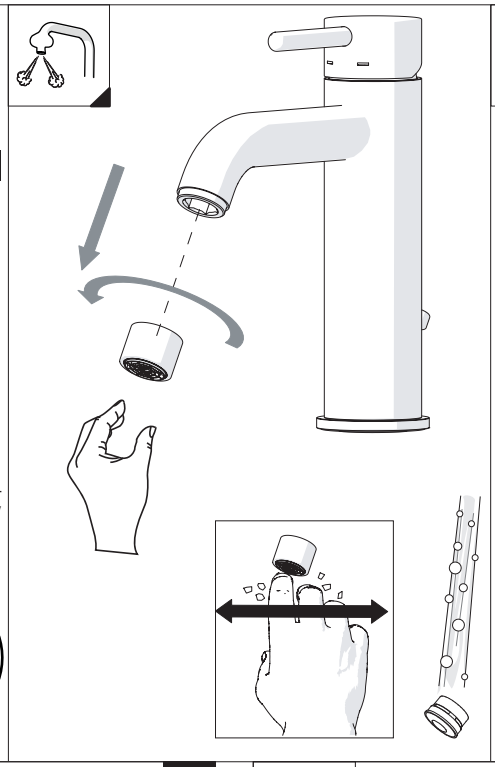

6

ESEMPIO DISEGNO TECNICO

EXAMPLE OF TECHNICAL DRAWING

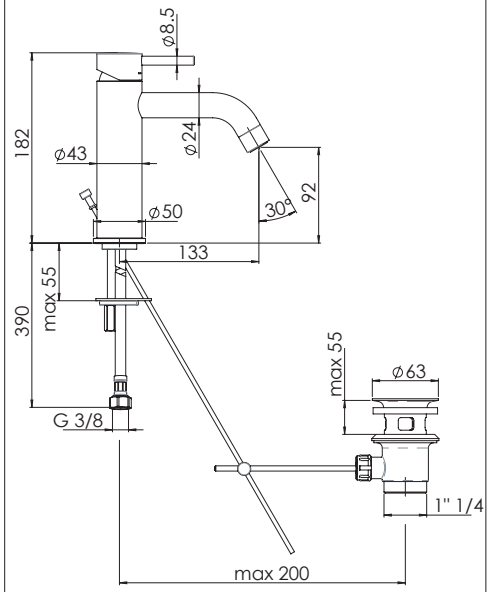

7

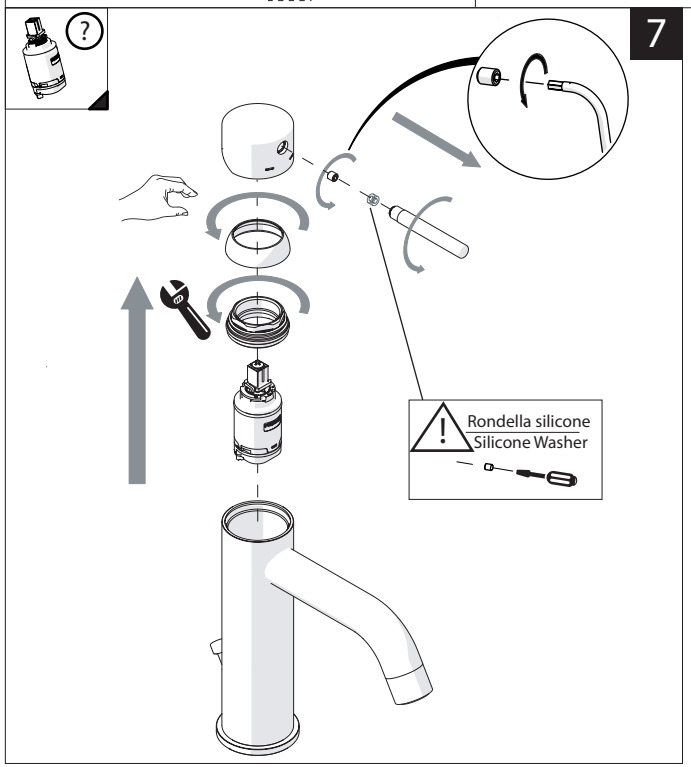

8

Per limitare la temperatura estrarre il limitatore e riposizionarlo nella posizione che si desidera

Extract the limiter and put it in correct position to limit temperature

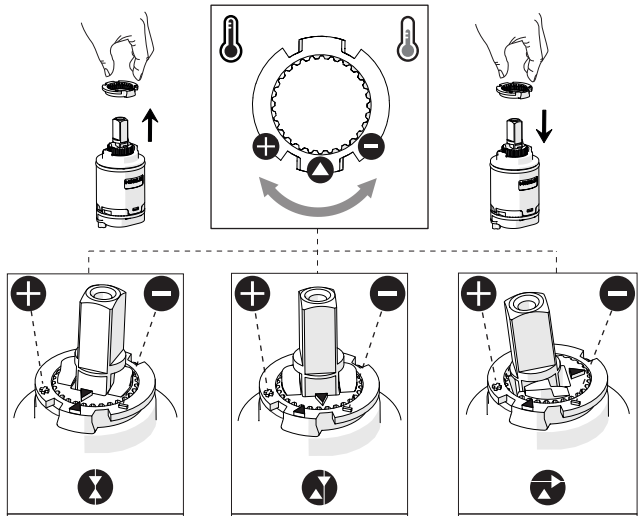

Nessuna limitazione di temperatura	Limitazione parziale di temperatura	Massima limitazione Solo acqua fredda
No limitation of temperature	Partial limitation of temperature	Maximum position Only cold water

NOBILI

LV00118/15	
LV00118/16	
LV00118/17	
LV00118/5	

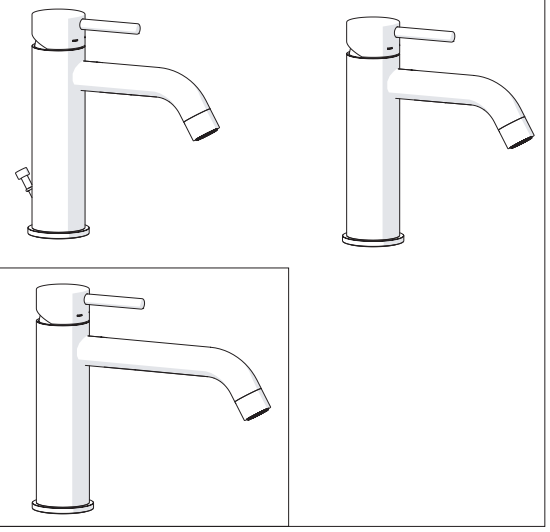

www.nobili.it

PRIMA DI INIZIARE / BEFORE STARTING

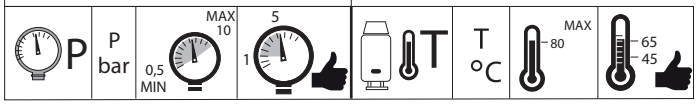
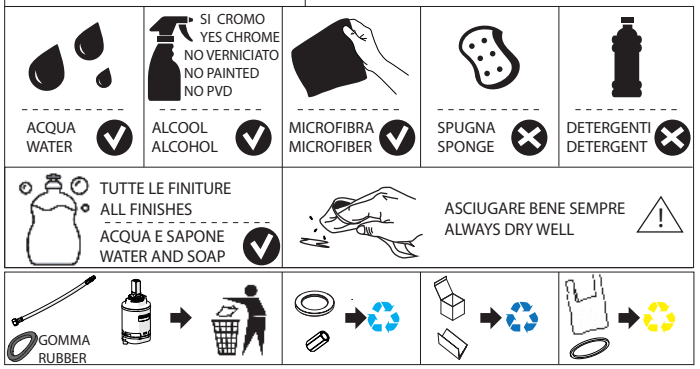
PULIZIA / CLEANING